423-883	LB2-230-K013	行動予定表

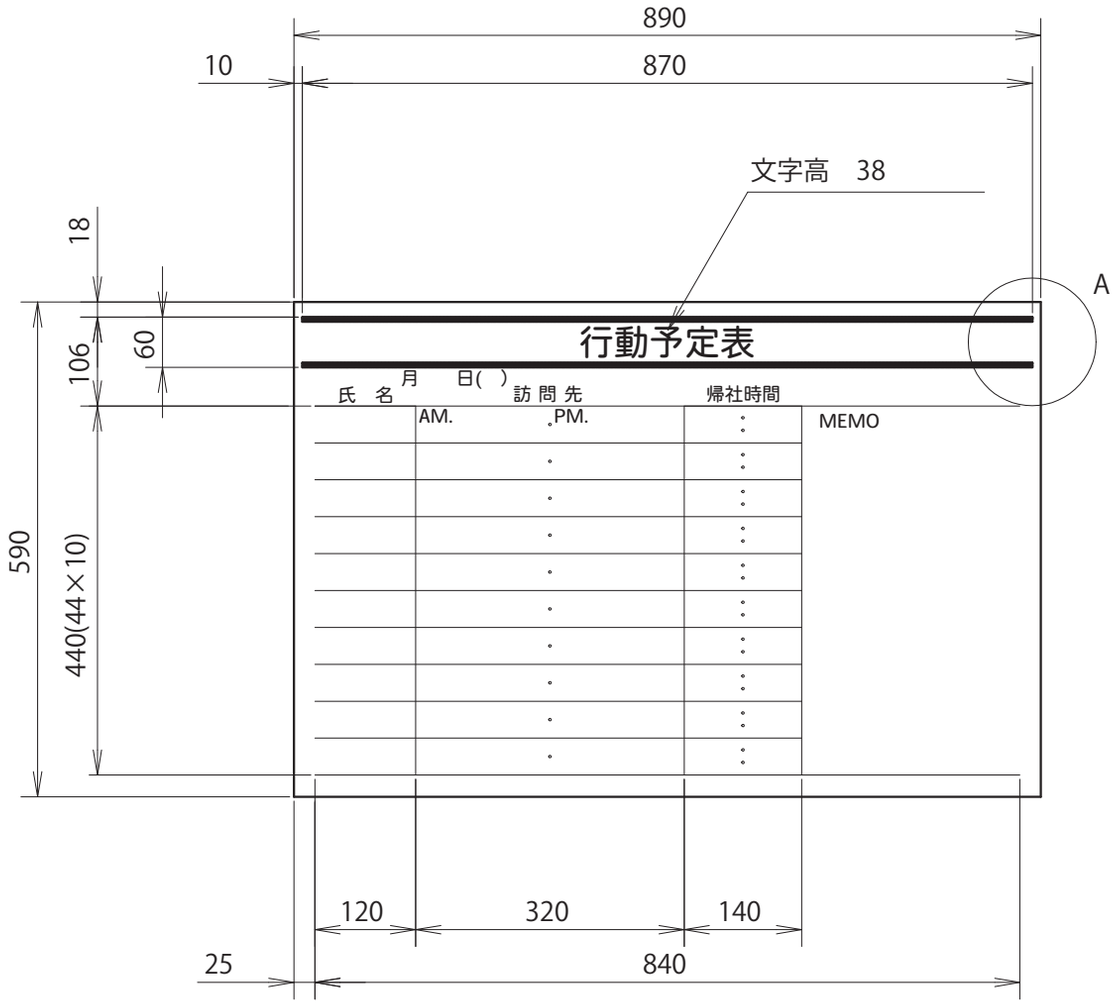

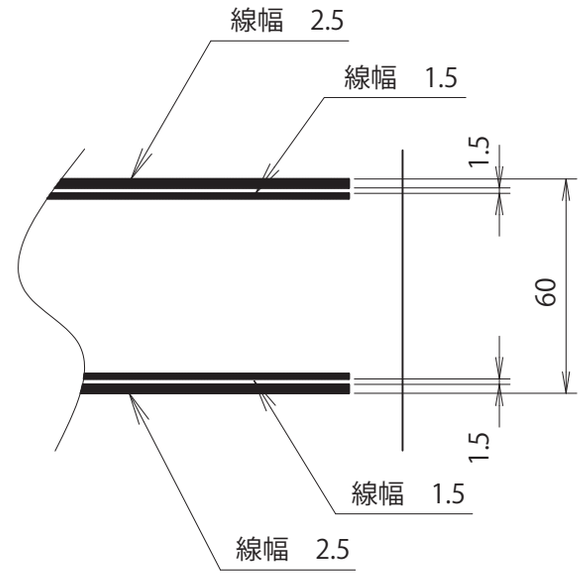

A部罫線パターン　(1：2)

PLUS Corporation