PLUS

N-20コピーボードシリーズ

ロールスクリーン取扱/組立説明書

本紙はN-20コピーボードシリーズオプションのロールスクリーン取扱/組立説明書です。

取り付け上のご注意

⚠ 警告

- 設置および組立は、必ず本書に基づいて行なってください。誤った設置や組立はけがの原因となります。
- 本機の取り付け、取り外しは、2人以上の人数で行なってください。また、取り付け、取り外しの際は、必ず電源プラグを抜いてから、コピーボードをぐらつきのない場所に設置し、スタンドのキャスターをロックしてください。
  取り付け作業中にコピーボードのスイッチを押して動作させてしまったり、スタンドが滑り出して、思わぬ事故の原因となることがあります。
- 本機をコピーボードに取り付けたあとは、しっかりコピーボードに固定されているか必ず確認してください。取り付けが不完全な場合、本機が落下して損傷やけがの原因となります。

操作上のご注意

⚠ 警告

- 本機にぶら下がったり、急激な操作や無理な操作は絶対にしないでください。本機の落下・破損などにより思わぬ事故の原因となることがあります。
- ブルレバーなどにぶら下がったり、無理に引っぱったりしないでください。本機の落下・破損などによりけがの原因となります。

⚠ 注意

- 本機のスクリーン面に紙などを貼らないでください。
- 昇降・作動の範囲内に破損の恐れのあるものや、操作の障害となるものを置かないでください。また、操作の際は範囲内に人がいないことをかならず確認してください。

取り扱い上のご注意

⚠ 警告

- 本機にものを吊り下げたり、ぶら下がらないでください。破損・落下して思わぬ事故の原因となります。

⚠ 注意

- 強風の時や雨が降っているときは、必ず窓を閉めるか、本機を巻きあげてください。本機の破損や思わぬ事故の原因となります。
- 本機の分解は絶対にしないでください。破損や故障の原因となります。
- スクリーンには防災加工が施されていますが、火のそばでは絶対に使用しないでください。

梱包品の一覧

梱包箱を開けて部品をご確認ください。万一不足している場合は、お買い上げの販売店にお問い合わせください。

製品本体：1台 （標準タイプ用：N-20S-R-SCRN） （ワイドタイプ用：N-20W-R-SCRN）	取扱/組立説明書（本紙）：1枚
	予備取り付けネジ：2本 （通常は使用しません）

各部の名称

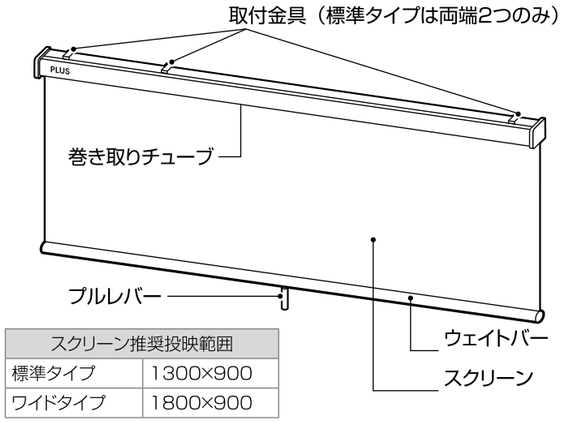

スクリーン推奨投映範囲	
標準タイプ	1300×900
ワイドタイプ	1800×900

操作方法

スクリーンを降ろす場合

ブルレバーをゆっくりと真下に引き降ろします。

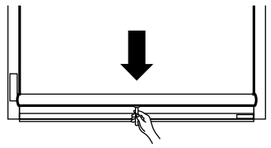

スクリーンを上げる場合

ブルレバーを少し（1～2cm）下に引いてから手を離すと巻き上がります。

途中で止めたい場合は、ブルレバーを少し下に引くと止まります。

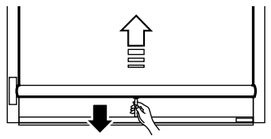

⚠ 注意

- ウェイトバーを持って操作しないでください。
- ウェイトバーがコピーボードのペントレイに当たらないようにしてください。
- コピーボードのシート面に資料などを貼り付けている場合は、スクリーンを上げるときに巻き込まないようご注意ください。

こんなときは・・・

症状	処置
スクリーンがきれいに巻き取られない	プルレバーを真下に引いてください。
スクリーンの端部がほつれてきた	巻き取りチューブにきれいに巻き取られるように調整した後、ほつれた生地の端部をはさみで切り取ってください。
スクリーンを汚してしまった	すぐに乾いた布で吸い取るか、よく絞ったきれいな布で水拭きしてください。

以上の処置をしても直らない場合や、その他の問題が発生した場合は、お買い上げの販売店、もしくは弊社「お問い合わせセンター」にお問い合わせください。

コピーボードへの取り付け方法

1. 緩衝材を取り外す

コピーボードに取り付ける前に緩衝材を取り外します（標準タイプは1個、ワイドタイプは2個付属しています）。

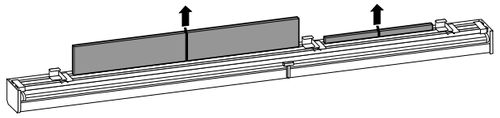

⚠ 注意

- ロールスクリーンの取り付けは、必ず2人以上で行なってください。
- 指定箇所以外のネジは絶対に外さないでください。部品脱落の原因となります。
- 電動ドライバー等で締め付けるときは、締め付けトルクを8kgf･m（78.5N･m）に設定してください。手締めの際は、締め過ぎにご注意ください。

A. 標準タイプのコピーボードに取り付けるとき

2. コピーボードの上面前側にあるネジを2ヶ所取り外す

イラストの箇所のネジを取り外します。取り外したネジは本機の取り付けに使用します（万が一、取り外したねじを損傷、紛失した場合は、予備のねじをご使用ください）。

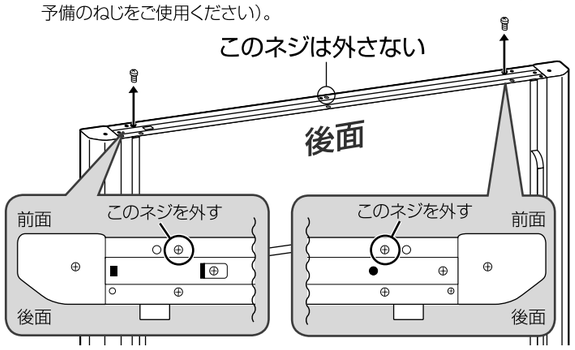

3. 本機をコピーボードに取り付ける

① コピーボードの上面のみぞに本機の取付金具を合わせます。
② 2.で取り外したネジで固定します。

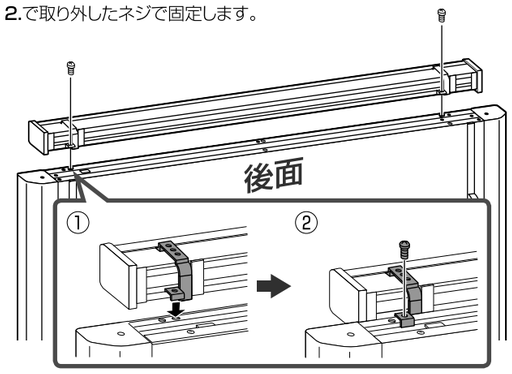

B. ワイドタイプのコピーボードに取り付けるとき

2. コピーボードの上面前側にあるネジを3ヶ所取り外す

イラストの箇所のネジを取り外します。取り外したネジは本機の取り付けに使用します（万が一、取り外したねじを損傷、紛失した場合は、予備のねじをご使用ください）。

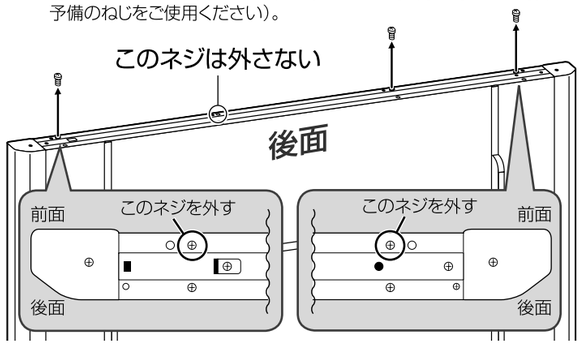

3. 本機をコピーボードに取り付ける

① コピーボードの上面のみぞに本機の取付金具を合わせます。
② 2.で取り外したネジで固定します。

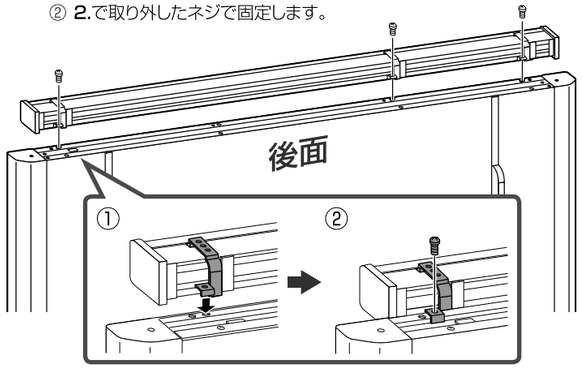

保証書

プラスN-20コピーボードシリーズ
ロールスクリーン

この度は、プラス製品をお買い上げいただきまして誠にありがとうございました。本機は完全な状態に調整してありますので安心してご使用いただけます。万が一通常のご使用にもかかわらず、故障いたしました際は、お買い上げの販売店もしくは弊社お問い合わせセンターにご連絡いただき、本保証書をご提示ください。お買い求めいただいた日より12ヶ月、無償にて修理させていただきます。

お買い上げ日　　年　　月　　日

ご注意：販売店印、お買い上げ日の記入がない場合は無効となります。

販売店印

保証規定

無償保証期間中にありましても、次の場合は修理に要した実費をいただきます。

- 誤ったお取扱いによる故障、あるいは損傷。
- ご使用中にスクリーンやケースに生じた傷や汚れなどの外観上の変化。
- 改造された場合の事故。
- 火災、浸水等の天災によって生じた故障あるいは損傷。
- 本保証書を紛失して提示できない場合。

※ なお、本保証書は再発行いたしません。大切に保管してください。

- 本保証書は、日本国内においてのみ有効です。(This warranty is only in Japan.)
- 品質改善のために予告なく仕様などの変更を行なう場合がございます。予めご了承ください。

※ 土日祝日、年末年始、弊社指定休日は除く。携帯電話、PHSからもご利用になれます。

PLUS Corporation
プラス株式会社
本製品に関するお問い合わせ
TEL 0120-944-086
受付時間/平日9:00～17:30
www.plus-vision.com

©2012, PLUS Corporation

26-4668-12A